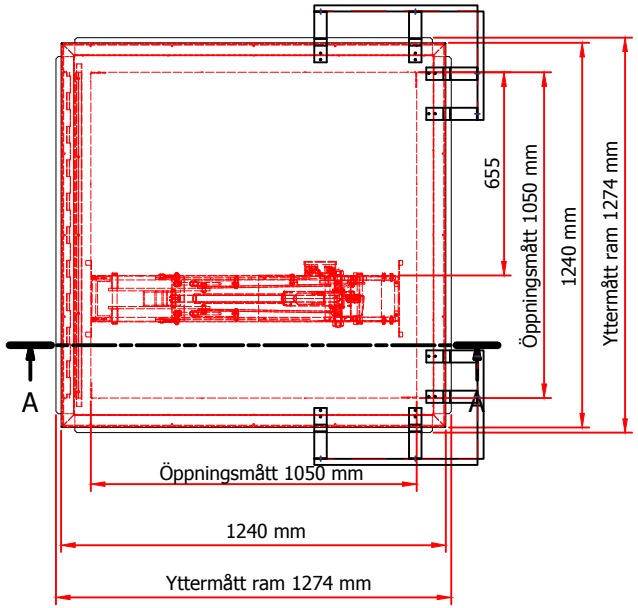
655
Öppningsmått 1050 mm
1240 mm
Yttermått ram 1274 mm
A
A
Öppningsmått 1050 mm
1240 mm
Yttermått ram 1274 mm

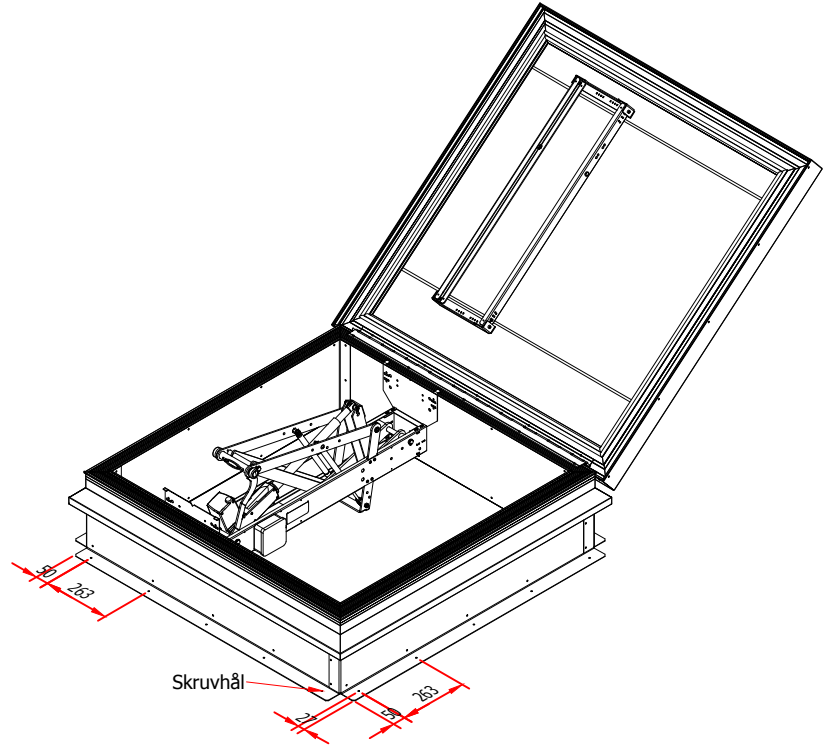
50
263
Skruvhål
25
25
263

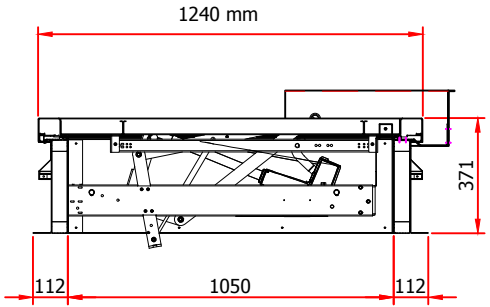
1240 mm
371
112
1050
112

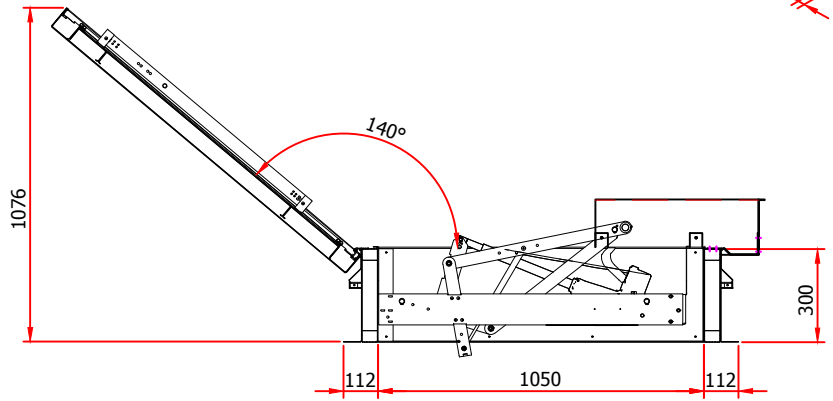
140°
1076
300
112
1050
112

I

Elkington